Azur Siège FRANCE

www.AzurSiegeFRANCE.fr

ISRI 6500 KM 577

Siège à suspension pneumatique.
Applications : Engins TP et miniers, cabines de grues et engins spéciaux.
Particularités : Compresseur intégré. Le cadre d'assise, le dossier et la suspension sont renforcés.
Conformité : ISO 7096 classe 3 et 4.

CARACTERISTIQUES :

- Compresseur intégré 24 v
- Réglage AV/AR 180 mm.
- Réglage poids manuel jusqu'à 130 kg.
- Course de suspension 100 mm.
- 2 points d'ancrage pour ceinture.
- Réglage inclinaison de dossier.
- Réglage en hauteur et inclinaison du coussin 65 mm.
- Soutien lombaire pneumatique.

OPTIONS :

- Repose tête réglable en hauteur et inclinaison.
- Ceinture de maintien avec enrouleur.
- Accoudoirs réglables et
- Escamotables standard ou luxe

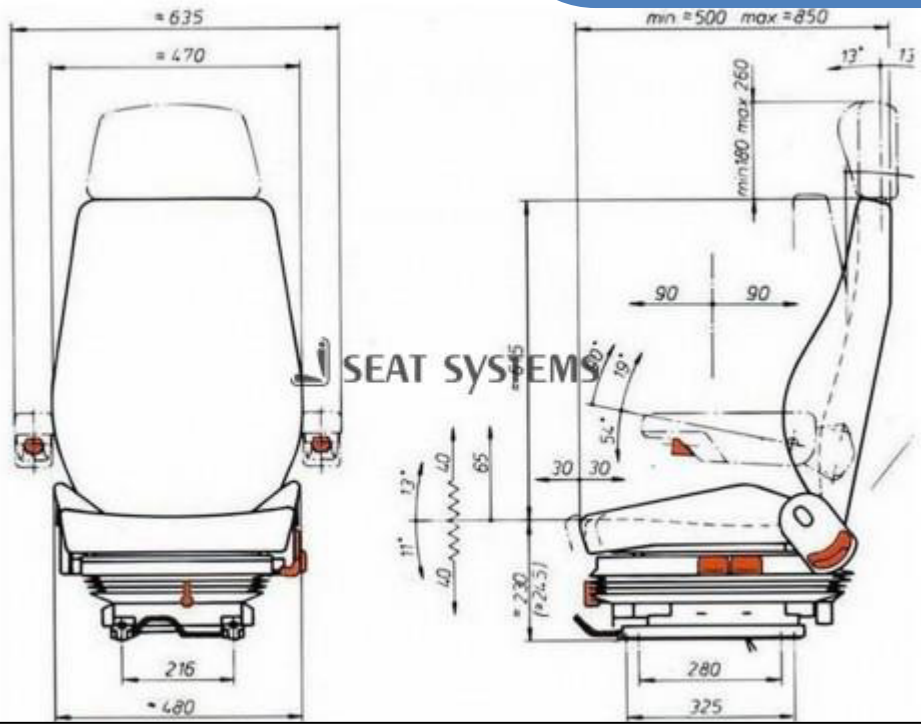

TELEPHONE : 09.82.25.21.69 FAX : 09.81.38.50.74 MAIL :azursiegefrance@yahoo.com