Azur Siège FRANCE

www.AzurSiegeFRANCE.fr

Siège UNITEDSEAT LGV90/C7 PRO

Equipement standard

Suspension pneumatique avec compresseur intégré 12v
Ajustement semi-automatique du poids
Ajustement du poids de 50 à 130 kg
Débattement des suspensions 120 mm
Réglage de la hauteur en continu 80 mm
Course de la glissière 200 mm
Suspension horizontale
Garniture en tissu UnitedSeats
Dossier haut, Dossier réglable
Largeur d'assise de 490 mm
Réglage de la profondeur et de l'inclinaison du coussin de siège

Option :

Compresseur 24v ou 48v
Garniture en PVC robuste
Support lombaire pneumatique
Accoudoirs et cosses réglables
Appui-tête, ceinture de sécurité, contacteur
Chauffage 12v, 24v ou 48v
Plateau tournant, Boîte à documents

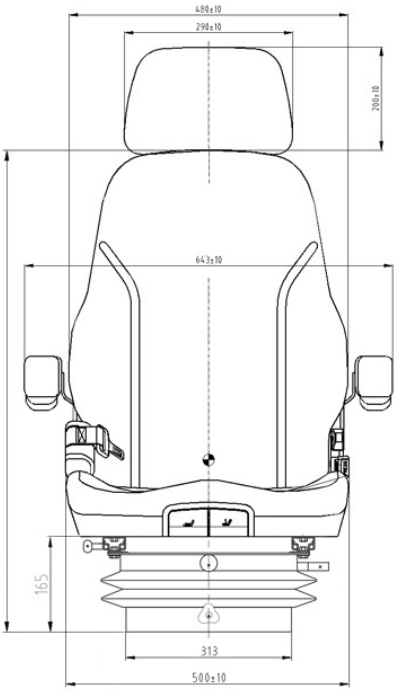

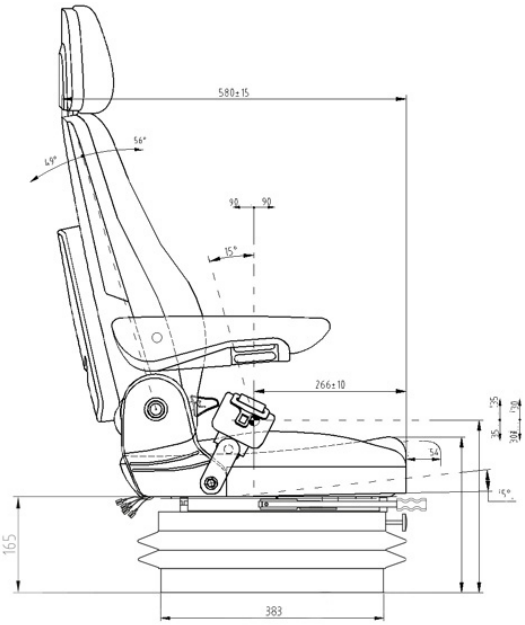

TELEPHONE : 04.22.54.75.30 MAIL :azursiegefrance@yahoo.com